Elektronischer Ringkolben-Patronenzähler WECOUNT

RTK-HPM, RTK-SPM, RTK-OPM

Der elektronische Ringkolben-Patronenzähler der WECOUNT-Familie ist die neueste Zählergeneration für den kommunalen Einsatz als Hauswasserzähler mit digitaler LCD-Anzeige, integriertem OMS-Funk und einer unvergleichlich hohen Messqualität. Die Patrone passt in alle Standard-Patronengehäuse und ermöglicht so einen unschlagbar einfachen und günstigen Umstieg in die Smart-Metering-Welt.

- Integrierter Funk, flexibel programmierbar (Walk-by/Drive-by)
- Zur direkten Einbindung in alle OMS-konformen Fernauslesesysteme (T1-Mode, C1-Mode)
- Langzeitspeicher (1 Stichtagswert-, 15 Monatswerte-, 480 Tageswertespeicher)
- Batterielebensdauer bis 16 Jahre
- Rückfluss- und Manipulationserkennung sowie Leckage- und Rohrbruchmeldung
- Induktive Kommunikationsschnittstelle zur Konfiguration
- Anlauf 2 l/h
- Baulängen 105 mm und 190 mm
- Nenndurchfluss Q_3 2,5 in m^3/h bis Q_3 4 in m^3/h
- Zulassung MID-Messklasse (Q_3/Q_1) bis R500 horizontal und R250 vertikal (Standard R160H/V)
- Schutzart IP68 (4 Wochen 1 m unter Wasser)

Elektronischer Ringkolben-Patronenzähler WECOUNT

RTK-HPM, RTK-SPM, RTK-OPM

FERNAUSLESEMÖGLICHKEIT

Funk nach EN 13757-4, wMBus nach OMS(**O**pen **M**etering **S**ystem) Generation 4,
Frequenz von 868 MHz, T1- oder C1-Mode,
Security Profile A oder B,
AES-Verschlüsselung nach Mode 5 oder 7,
Sendeleistung 14dBm

Funkparameter individuell parametrierbar mit induktivem Schreib-/Lesekopf und der kostenlosen „µline config“ App aus dem Microsoft Store

AMR – (Automatic Meter Reading)

Datensammler (Gateway), Repeater und Webportal zur Datenbereitstellung verfügbar

Walk-by / Drive-by

Erfassung und Speicherung der Verbrauchsdaten im Funkmodul

Auslesen der gespeicherten Daten mit einem mobilen Auslesegerät und der eigenen Funkauslese App „M-Fair Connect mobile“

Die WECOUNT-Familie

Intelligente Wohnungs- und Hauswasserzähler basierend auf dem gleichen kundenspezifisch parametrierbaren elektronischen Zählwerk der neuesten Generation. Für alle Zähler einheitlich:

- Integriertes Funksystem
- Digitale LCD-Anzeige, mit gut lesbarer sowie übersichtlicher und informativer Darstellung
- Bedienung über dieselben Soft- und Hardware-Komponenten
- Logger für 1 Stichtag-, 480 Tages-, 15 Monatsendwerte, Leckage- und andere Warnmeldungen
- Gemeinsames Batteriekonzept mit Überwachung (bis 7, 13 bzw. 16 Jahre Lebensdauer)

E. Wehrle GmbH | Obertalstraße 8 | D-78120 Furtwangen | info@wehrle.de | www.wehrle.de

Elektronischer Ringkolben-Patronenzähler WECOUNT

RTK-HPM, RTK-SPM, RTK-OPM

TECHNISCHE DATEN

Typ

RTK-... = Kaltwasser von 0,1 °C bis 30 °C

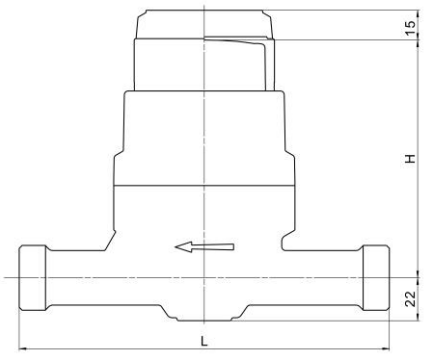

RTK-HPM

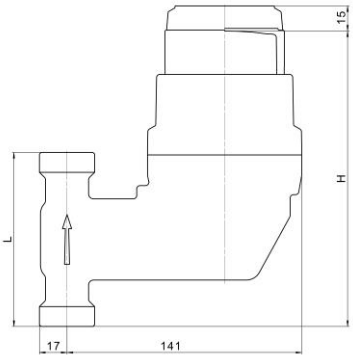

RTK-SPM

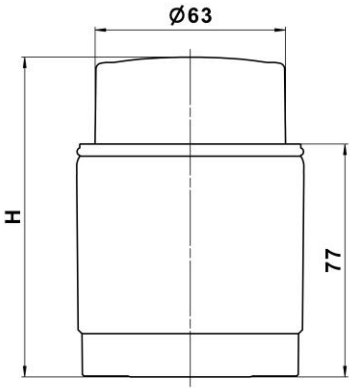

RTK-OPM

Einbaulage	Typ	Länge L in mm	Höhe H in mm (ca.)	Nenndurch-fluss Q3 in m^3/h	Nennweite DN in mm	Anschluss-gewinde in Zoll	Anlauf* in l/h	Durchfluss Q' bei 1 bar Druckverlust in l/h (ca.)	Gewicht in kg (ca.)
horizontal	RTK-HPM	190	123	**2,5**		G 1 B			1,8
horizontal	RTK-HPM	190	123	**4**		G 1 B			1,8
Steigrohr	RTK-SPM	105	179	**2,5**	20	G 1 B	2	5000	2,1
Steigrohr	RTK-SPM	105	179	**4**		G 1 B			2,1
Patrone	RTK-OPM	-	106	**4**		-			-

* Gerätetypische Werte in horizontaler Einbaulage

Der Zähler benötigt keine Ein- und Auslaufstrecken (U0/D0).

Ringkolben-Messpatrone RTK-OPM zum Einbau in vorhandene Standard-Patronengehäuse kann separat bestellt werden und wird konformitätserklärt ausgeliefert. Technische Daten wie oben beschrieben.

Typische Fehlerkurve für Q_3 4 R160H

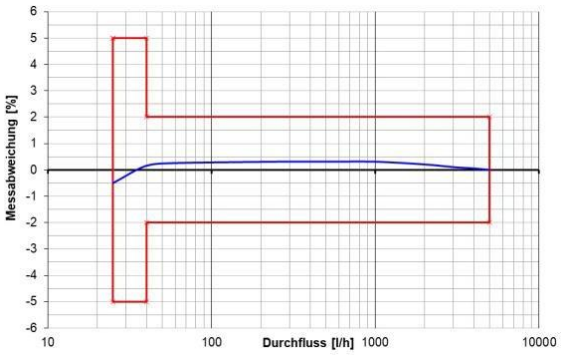

Typische Druckverlustkurve

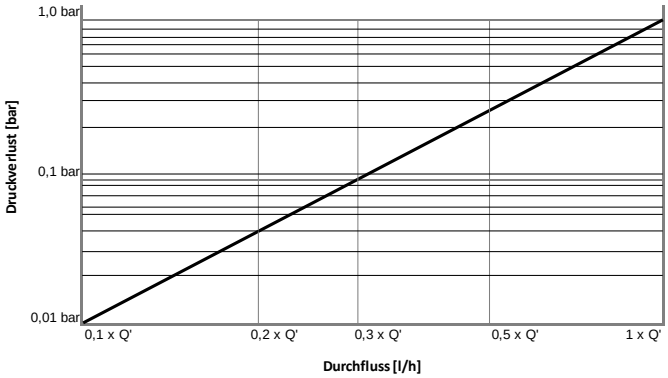

E. Wehrle GmbH | Obertalstraße 8 | D-78120 Furtwangen | info@wehrle.de | www.wehrle.de

Elektronischer Ringkolben-Patronenzähler WECOUNT

RTK-HPM, RTK-SPM, RTK-OPM

ZULASSUNGEN / ZERTIFIKATE / NORMEN

- EU-Baumusterprüfbescheinigung nach Richtlinie 2014/32/EU (MID)
- EU-Richtlinie 2014/53/EU (RED)
- EU-Richtlinie 2011/65/EU (RoHS)
- OIML R49
- EN 14154
- KTW-BWGL / W270 (D)
- OMS-Konformität

SONDERAUSSTATTUNG

- Individuelle Beschriftung des Zählwerks bzw. Schutzaufsatzes nach Kundenwunsch
- Schutzaufsatz bei RTK-OPM optional
- Rückflussverhinderer bei RTK-OPM optional

VARIANTEN

Abb. RTK-SPM (Steigrohr) mit Schutzaufsatz

Abb. RTK-OPM (Patrone)

Datenblatt RTK-HPM, 2022-10-14/MEV – Technische Änderungen vorbehalten

E. Wehrle GmbH | Obertalstraße 8 | D-78120 Furtwangen | info@wehrle.de | www.wehrle.de